第２１回　小学生　５，６年男子個人組手　トーナメント表（１／２）

(志道塾) 西本　琉志　92　2 ―決勝― 8　182 和泉　孔大 (新武館)

会場：スカイドーム

1	田中　陽大	（新武館）	
2	阿倍　悠真	（秀心塾）	14
3	東郷　森羅	（拳誠塾）	1
4	岸川　義己	（武隆館）	30
5	佐藤　奏真	（正空三池）	15
6	田中　蓮八	（夢道場）	38
7	木下　瑠人	（松空塾）	16
8	比嘉　琉伊	（沖空連）	2
9	平山　颯斗	（大闘会）	31
10	三角　鉄太郎	（円空塾）	3
11	沖田　蓮	（錬清会）	17
12	江藤　拓海	（順武館）	42
13	山本　優陽	（市瀬道場）	18
14	荒木　一冴	（英道館）	4
15	平島　志悠	（南空会）	32
16	小森　晟覇	（有明）	5
17	田内　遥輝	（杵築拳友）	19
18	吉野　僚真	（海王塾）	39
19	末永　留偉	（佐尚武）	20
20	金﨑　蒼夏	（空心水俣）	6
21	近藤　大成	（新武館）	33
22	松本　承真	（琉翔館）	7
23	藤井　晏和	（玄輝館）	21
24	金丸　憧夢	（征柔館）	22
25	若木　翔海	（将真舘）	8
26	青木　龍眞	（杵築拳友）	34
27	東　巧武	（真拳塾）	23
28	清水　悠朗	（拳姿塾）	40
29	永野　康生	（拳心館）	24
30	川口　大翔	（海王塾）	9
31	古閑　優樹	（月心会）	35
32	池田　陽琉	（夢道場）	10
33	田中　快琉	（琉翔館）	25
34	福永　真也	（常志館）	43
35	松本　真翔	（荒木道場）	26
36	中川　敬心	（秀心塾）	11
37	河内　陽哉	（拳美会）	36
38	松村　幸真	（新武館）	12
39	川上　一真	（拓魂塾）	27
40	小田　倖成	（武隆館）	41
41	山本　碧	（西林寺）	28
42	浦川　大輝	（淳慎館）	37
43	山下　飛翔	（桜空会）	13
44	吉川　頼飛	（教道館）	29
45	松田　剣志郎	（緑勝会）	44
46	盛田　源生	（佐尚武）	16
47	松田　優月	（禮武館）	1
48	小原　海晟	（聖武館）	32
49	松本　雅矢	（琉翔館）	17
50	南　蓮	（緑勝会）	40
51	山科　凛空	（海王塾）	18
52	反後　太志	（獅流館）	2
53	薮田　一那	（真拳塾）	33
54	田口　翔	（田口道場）	3
55	藤井　琉聖	（翔聡館）	19
56	長松　遥飛	（静修会）	44
57	石井　虎羽助	（杵築拳友）	20
58	大坪　賢季	（秀心塾）	4
59	佐藤　樹	（大闘会）	34
60	久野　龍之介	（江北）	5
61	緒方　大樹	（武隆館）	21
62	松村　幸虎	（新武館）	41
63	吉坂　莉玖	（教道館）	22
64	澤田　匠平	（田島）	6
65	金子　周平	（剛柔）	35
66	平道　大和	（創心会）	7
67	岩野　次郎長	（思永館）	23
68	村田　優磨	（拳美会）	24
69	沖　太輔	（拳誠塾）	8
70	竹口　奨真	（錬清会）	36
71	生島　弘翔	（神埼）	25
72	狩野　詳其	（真拳塾）	9
73	永山　幸希	（心道館）	25
74	竹原　哲平	（真賢館）	42
75	中園　大雅	（夢道場）	26
76	石神　悠翔	（陽心館）	10
77	清水　英友	（拳姿塾）	37
78	進藤　世楽	（沖空連）	11
79	吉田　伊織	（円空塾）	27
80	宗　俊一郎	（新武館）	45
81	小森　永遠	（西北道場）	28
82	田代　葵唯	（武隆館）	12
83	樋髙　鉄生	（天空塾）	38
84	松浦　和寿	（征柔館）	13
85	谷山　凌太	（憲櫻塾）	29
86	島本　悠真	（うるま）	43
87	泉　時人	（拳心館）	30
88	乙津　伊舞季	（月心会）	14
89	岡村　和樹	（正空三池）	39
90	甲斐　天智	（杵築拳友）	15
91	白﨑　侃太	（海王塾）	31
92	西本　琉志	（志道塾）	

Eコート 44　勝者決勝へ 0 1　F-47　46 Fコート

第２１回　小学生　５，６年男子個人組手　トーナメント表（２／２）
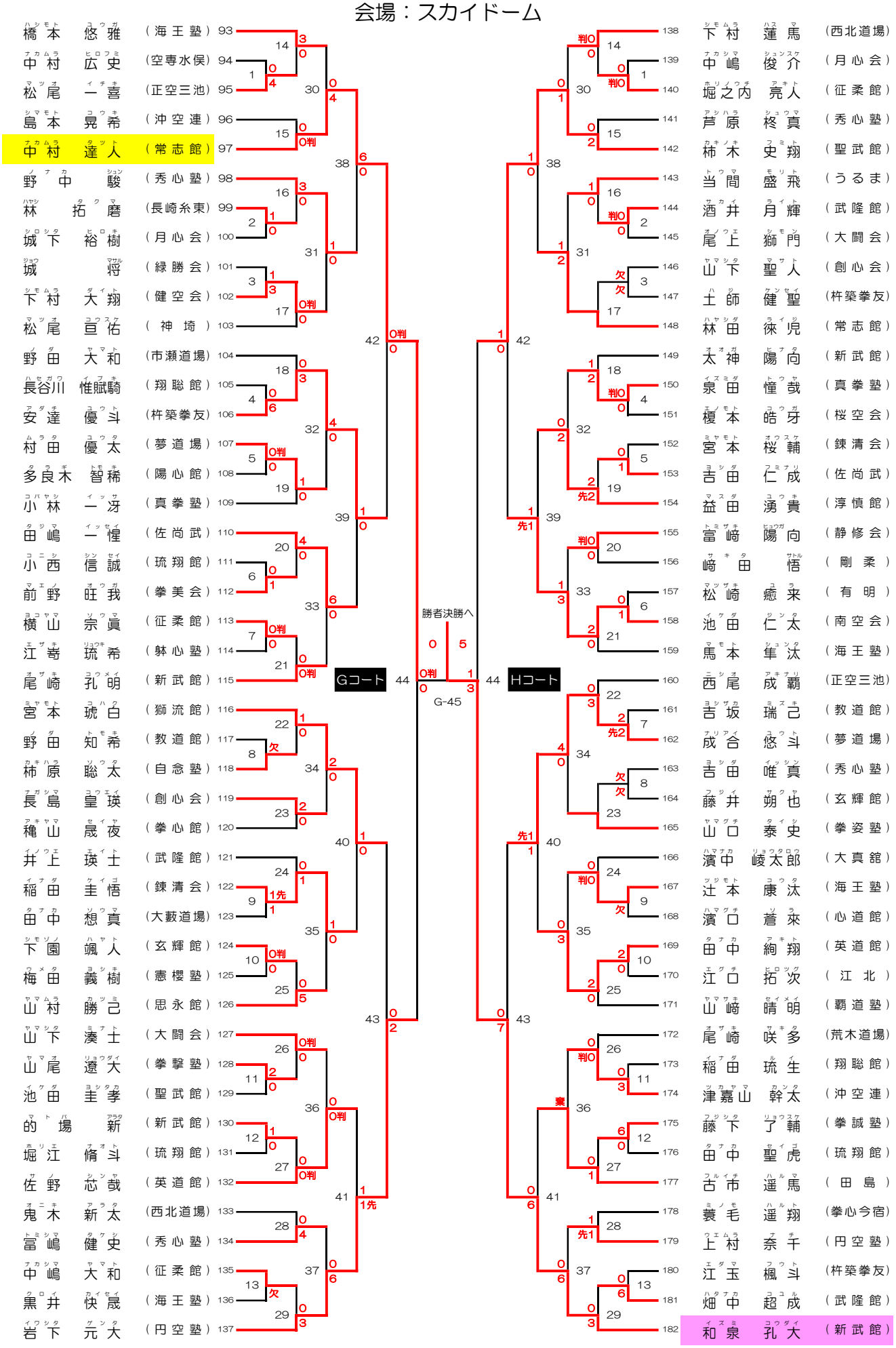
会場：スカイドーム